Термисторное реле защиты электродвигателя, 1НО +1 НЗ, без 24-240VAC/DC с блокировкой повторного включения

Тип	**EMT6-K**
Каталог №	**269470**
Eaton Каталог №	**EMT6-K**

Программа поставок

Ассортимент			Термисторные реле защиты электродвигателей EMT6
Функция			без блокировки повторного включения Индикация посредством сетевых светодиодов и светодиодов неисправности Расцепитель при коротком замыкании цепи датчика Кнопка тестирования
Расчетный рабочий ток			
AC-15			
240 В	I_e	A	3
AC-14			
300 В	I_e	A	3
400 В	I_e	A	3
			Значение действительно с версии 001.
обычный термический ток	I_{th}	A	6
Номинальное управляющее напряжение источника питания	U_s	В	24 - 240 В 50 - 400 Гц 24 - 240 В пост. тока

указания

BVS 14 ATEX F003 X

II(2)G [Ex e] [Ex d] [Ex px]

II(2)D [Ex t] [Ex p]

Соблюдать указания из руководства MN03407006Z-DE/EN.

Возможно крепление на DIN-рейке IEC/EN 60715.

Технические характеристики

Общая информация

Стандарты и предписания			IEC/EN 60947, VDE 0660, EN 55011
Стойкость к климатическим воздействиям			влажный нагрев, постоянный, в соответствии с IEC 60068-2-78; влажный нагрев, цикличный, в соответствии с IEC 60068-2-30
Температура окружающей среды			
разомкнут		°C	-25 - +60
в капсульном корпусе		°C	- 25 - 45
Хранение		°C	- 45 - 85
установочное положение			любая
Вес		кг	0.15
Удароустойчивость, импульс полусинуса 10 мс согласно IEC 60068-2-27		g	10
Класс защиты			IP20
Защита от прикосновения при вертикальном управлении спереди (EN 50274)			защита от прикосновения пальцами и тыльной стороной кистей рук
Безопасное разъединение согласно EN 61140			
между контактами		В перем. тока	250
между контактами и питающим напряжением		В перем. тока	250

Цепи вспомогательного и управляющего тока

Номинальная устойчивость к импульсу	U_{imp}	В перем. тока	4000
Номинальная устойчивость к импульсу	U_{imp}	В перем. тока	6000
			Значение действительно с версии 001.
Категория перенапряжения / степень загрязнения			III/3
Поперечные сечения соединения цепи вспомогательного и управляющего тока			
одножильный		$мм^2$	1 x (0,5 - 2,5) 2 x (0,5 - 1,5)
тонкопроволочный с оконечной муфтой		$мм^2$	1 x (0,5 - 2,5) 2 x (0,5 - 1,5)
одно- или многожильные		AWG	20 - 14
Соединительный винт			M3,5
Начальный пусковой момент		Нм	1,2
Инструменты			
Отвертка с профилем Pozidriv		Размер	2
Стандартная отвёртка		мм	1 x 6

Вспомогательный контур

Номинальные выдерживаемые напряжения изоляции	U_i	В	300
Номинальные выдерживаемые напряжения изоляции	U_i	В	400
			Значение действительно с версии 001.
Расчетный рабочий ток	I_e	A	
AC-14			
Замыкающие контакты			
300 В	I_e	A	3
380 В 400 В 415 В	I_e	A	3
			Значение действительно с версии 001.
Размыкающие контакты			
300 В	I_e	A	3
380 В 400 В 415 В	I_e	A	3
			Значение действительно с версии 001.
AC-15			
Замыкающие контакты			
220 В 230 В 240 В	I_e	A	3
300 В	I_e	A	1
380 В 400 В 415 В	I_e	A	1
			Значение действительно с версии 001.
Размыкающие контакты			
220 В 230 В 240 В	I_e	A	3
300 В	I_e	A	1
380 В 400 В 415 В	I_e	A	1
			Значение действительно с версии 001.
макс. защита от короткого замыкания			
Предохранитель	gG/gL	A	6

Цепь управляющего тока

Номинальные выдерживаемые напряжения изоляции	U_i	В	240
Номинальное напряжение	U_e	В	240
Безопасность по напряжению		x U_e	0.85 - 1.1
потребляемая мощность			
Перем. ток (AC)		VA	3.5
Пост. ток (DC)		W	2
Расцепление при примерно		Ω	≥ 3600
Повторное включение при приблиз.		Ω	≤ 1600

Электромагнитная совместимость (ЭМС)

Электростатическая разрядка (ESD)			
примененный стандарт			IEC/EN 61000-4-2
Выход воздуха		кВ	8
Разряд контакта		кВ	6
Электромагнитные поля (RFI)			
примененный стандарт			IEC/EN 61000-4-3
		V/m	80 - 1000 MHz: 10 1.4 - 2 GHz: 3 2.0 - 2.7 GHz: 1
Подавление радиочастотных помех			EN 55011 Класс B
Импульсное напряжение		кВ	Кабели питания: 2 Сигнальные провода: 1 согласно IEC/EN 61000-4-4
мощные импульсы (скачок напряжения)			2 кВ (симметр.) 4 кВ (несимметр.) согласно IEC/EN 61000-4-5
Впуск согласно IEC/EN 61000-4-6		B	10

Bauartnachweis nach IEC/EN 61439

Технические характеристики для подтверждения типа конструкции			
Номинальный ток для указания потери мощности	I_n	A	0
Потеря мощности на полюс, в зависимости от тока	P_{vid}	W	0
Потеря мощности оборудования, в зависимости от тока	P_{vid}	W	0
Статическая потеря мощности, не зависит от тока	P_{vs}	W	0.8
Способность отдавать потери мощности	P_{ve}	W	0
Мин. рабочая температура		°C	-25
Макс. рабочая температура		°C	60

Технические характеристики согласно ETIM 6.0

Relays (EG000019) / Temperature monitoring relay (EC001446)			
Electric engineering, automation, process control engineering / Low-voltage switch technology / Monitoring equipment (low-voltage switch technology) / Temperature monitoring equipment (ecl@ss8.1-27-37-18-10 [AKF104011])			
Type of electric connection			Screw connection
Rated control supply voltage Us at AC 50HZ		V	24 - 240
Rated control supply voltage Us at AC 60HZ		V	24 - 240
Rated control supply voltage Us at DC		V	24 - 240
Voltage type for actuating			AC/DC
With detachable clamps			No
Number of measuring circuits			1
Error registration possible			No
External reset possible			No
Number of contacts as normally closed contact			1
Number of contacts as normally open contact			1
Number of contacts as change-over contact			0
Width		mm	23
Height		mm	84
Depth		mm	104

Апробации

Product Standards			UL 508; CSA-C22.2 No. 14; IEC/EN 60947-8; CE marking
UL File No.			E29184
UL Category Control No.			NKCR
CSA File No.			12528
CSA Class No.			3211-03
North America Certification			UL listed, CSA certified
Specially designed for North America			No

Max. Voltage Rating			600 V AC
Degree of Protection			IEC: IP20, UL/CSA Type: -

Характеристики

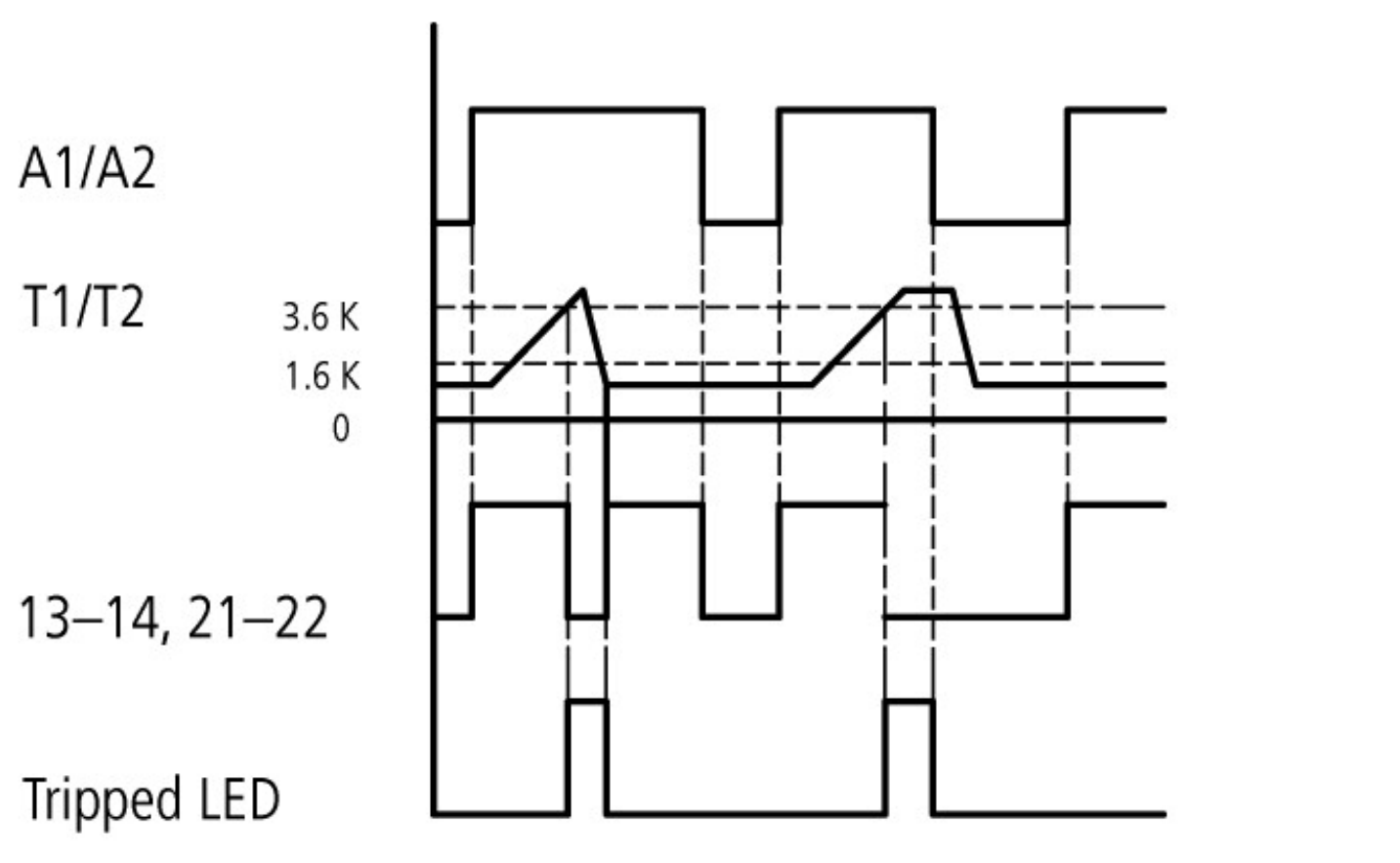

Размеры

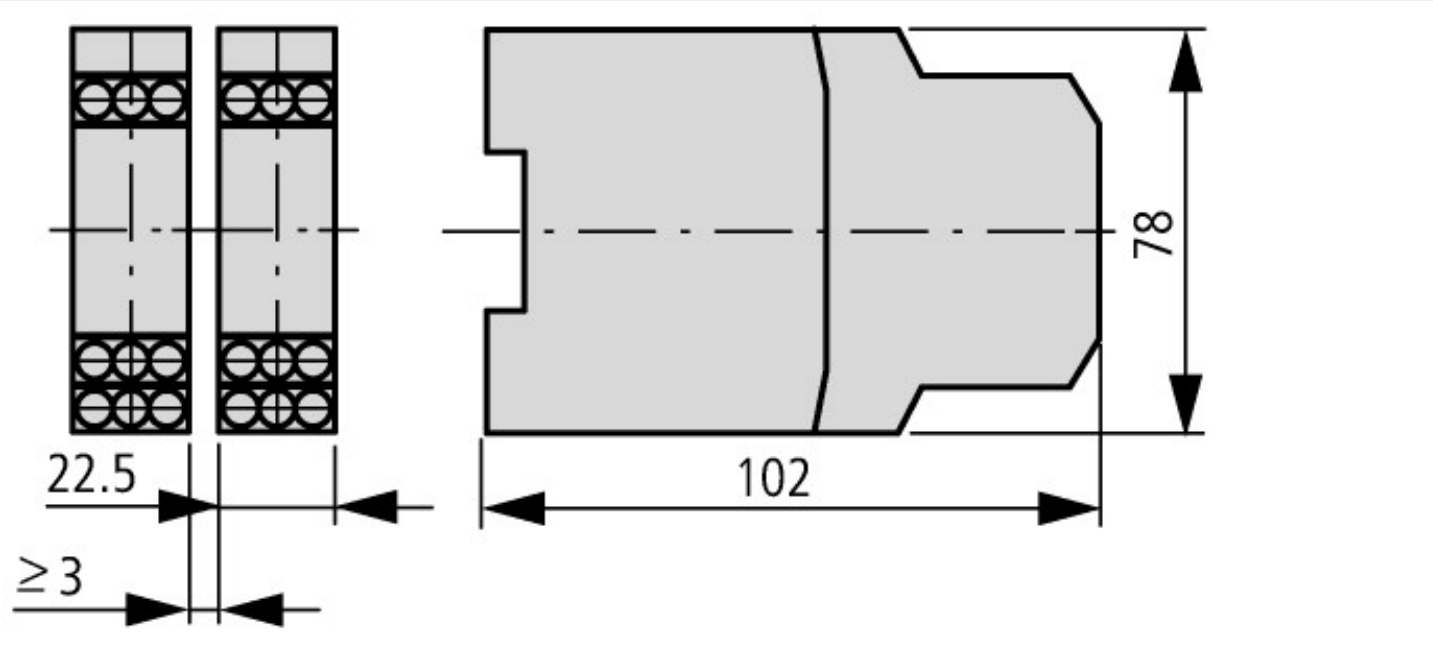

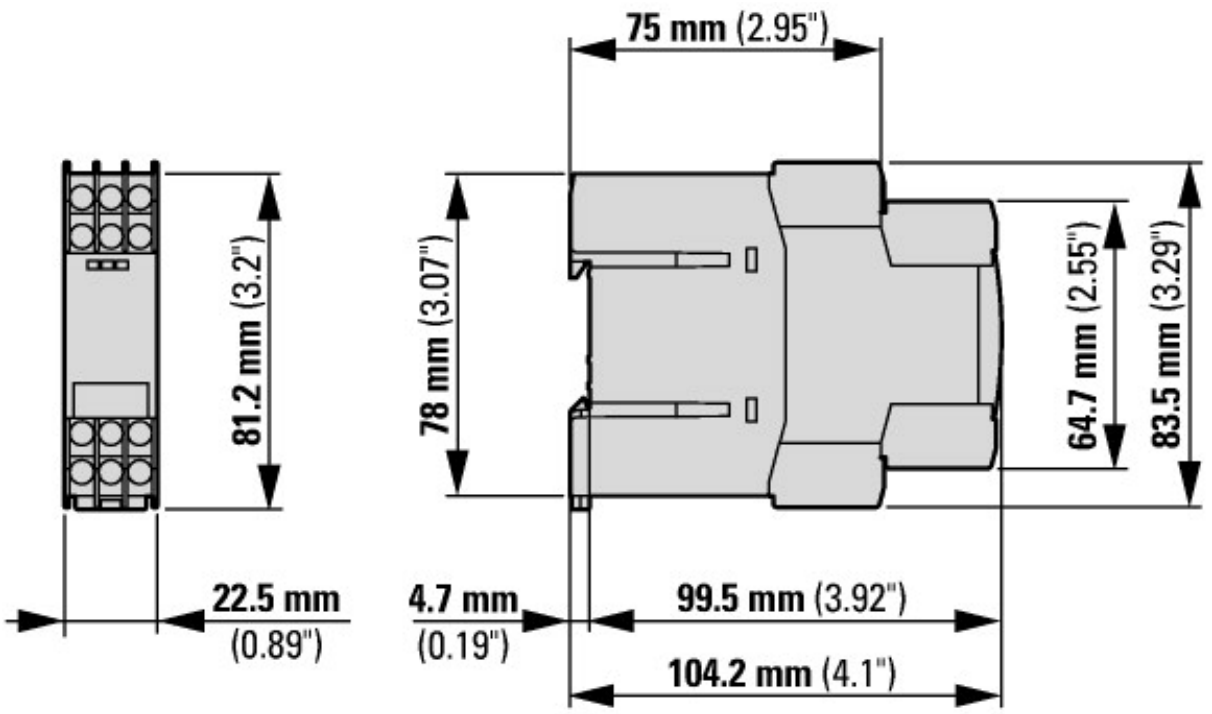

действительно начиная с версии 001

Дополнительная информация о продуктах (ссылки)

IL03407100Z (AWA2327-1454) Термисторные реле защиты электродвигателей	
IL03407100Z (AWA2327-1454) Термисторные реле защиты электродвигателей	ftp://ftp.moeller.net/DOCUMENTATION/AWA_INSTRUCTIONS/IL03407100Z2016_05.pdf
MN03407006Z (AWB2327-1446) Реле защиты электродвигателей EMT6 - контроль перегрузки оборудования во взрывоопасной зоне	
MN03407006Z (AWB2327-1446) Maschinenschutz-Relais EMT6 - Überlastüberwachung von Maschinen im Ex e-Bereich - Deutsch / English	ftp://ftp.moeller.net/DOCUMENTATION/AWB_MANUALS/MN03407006Z_DE_EN.pdf
Обозначение соединений и цепь датчика	http://de.ecat.moeller.net/flip-cat/?edition=HPLTEv1&startpage=6.21

© 11/2012 by Eaton Industries GmbH