Распределительный блок, 400 A, 11 выходных клемм

Тип	**BPZ-KB-11/400**
Каталог №	**102713**

Powering Business Worldwide

Программа поставок

Mounting type			Floor standing distribution board Surface mounted Flush mounted
Класс защиты			IP20
установочное положение			универсальные
Полюсы			1-полюсный
ширина		мм	44
Глубина		мм	49
Высота		мм	95
Number of clamping units per pole			12
Расчетный рабочий ток		A	400

Технические характеристики

Общая информация

Стандарты и предписания			IEC 60 947 -7 -1 UL 1059
RoHS (в соответствии с директивой EC 2002/95/EG Европейского Парламента и Совета)			соответствующий
Температуроустойчивость		°C	100
Класс пожароустойчивости по UL94			V-0
Значение CTI изоляции		B	600
Класс защиты			IP20
Указания по монтажу			Монтаж на DIN-рейку и на монтажную панель Экономия времени при электрической разводке Ок. 80% сэкономленного места Модульный монтаж, с помощью нескольких блоков могут быть построены системы на 1 - 4 полюса

Электрический

IEC			
Макс. электрическая нагрузка / Cu		A	400
Макс. рабочее напряжение / Cu		В перем. тока	1000
Макс. рабочее напряжение / Cu		В пост. тока	1500
UL			
Макс. электрическая нагрузка / Cu		A	310
Макс. рабочее напряжение / Cu		В перем. тока	600
CSA			
Макс. электрическая нагрузка / Cu		A	310
Макс. рабочее напряжение / Cu		В перем. тока	600
Номинальная устойчивость к импульсному току	I_{pk}	кА	51
Номинальная устойчивость к токовым нагрузкам при коротком замыкании (t=1s)	I_{cw}	кА	21

материал

Материал			
Корпус клеммы			Латунь
корпус			PA66
Резьбовой штифт с внутренним шестигранником			Сталь
Качество поверхности			
Корпус клеммы			Без маркировки
Резьбовой штифт с внутренним шестигранником			Оцинкованный
Цвет			

корпус			серый, RAL 7035

Поперечные сечения соединения

Доступ			
одножильный/многожильный		мм²	95 - 185
одножильный/многожильный		AWG	3/0 - 350 MCM
тонкопроволочный (с оконечной муфтой)		мм²	95 - 150
тонкопроволочный (с оконечной муфтой)		AWG	3/0 - 5/0
Вращающий момент		Нм	25
Вращающий момент		lbf	221,2
Отвод			
одножильный/многожильный		мм²	2.5 - 35 2.5 - 16 2.5 - 10
одножильный/многожильный		AWG	14 - 2 14 - 6 14 - 8
тонкопроволочный (с оконечной муфтой)		мм²	2.5 - 25 2.5 - 16 2.5 - 10
тонкопроволочный (с оконечной муфтой)		AWG	14 - 4 14 - 6 14 - 8
Вращающий момент		Нм	3,5 - 7 2 - 3 2 - 3
Вращающий момент		lbf	31 - 62 17,7 - 26,5 17,7 - 26,5

Технические характеристики согласно ETIM 6.0

Energy distribution systems (EG000015) / Distributor assembly terminal blocks (EC001894)

Electric engineering, automation, process control engineering / Electrical insulation and connecting material / Energy distribution system / Distributor assembly terminal blocks (ecl@ss8.1-27-40-06-09 [ACO381008])

Height		mm	95.4
Width		mm	44.5
Depth		mm	49
Max. rated current		A	400
Number of poles			1
Conductor cross section flexible (fine-strand) with cable end sleeve		mm²	1.5 - 185
Conductor cross section solid (solid, stranded)		mm²	1.5 - 185
Number of clamp positions per pole			12
With PE-rail			No
With N-rail			No

Размеры

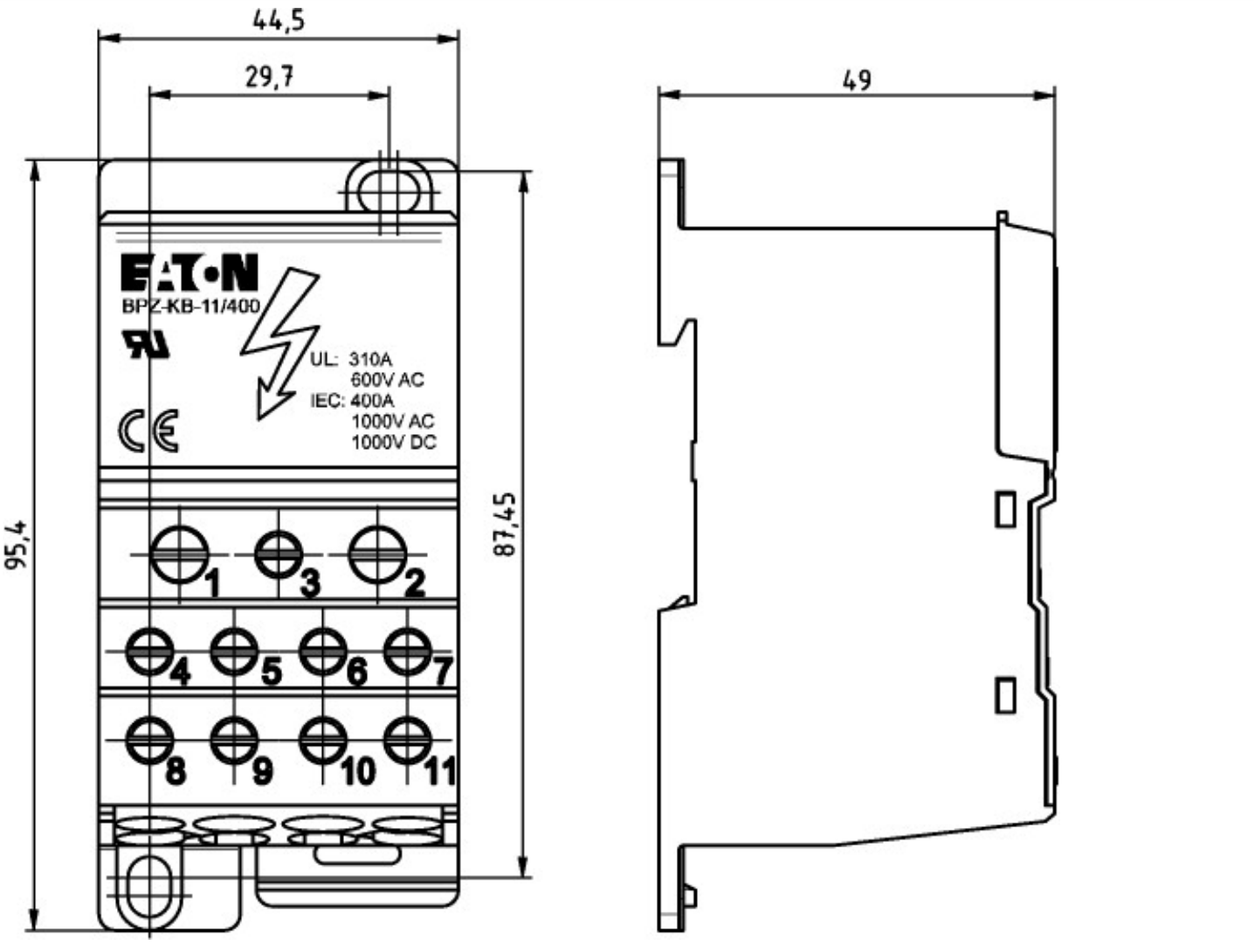

© 11/2012 by Eaton Industries GmbH