Потенциометр, SWD-ready, Фронтальная установка

Тип **M22-R-SWD**
Каталог № **179292**

Программа поставок

Дизайн RMQ			классически
Идентификатор типа			M22
установочный диаметр		мм	22.5
Подассортимент			Подключения RMQ SmartWire-DT
Основная функция			Потенциометр
Описание			Потенциометр SmartWire-Darwin, фронтальный элемент только в комбинации с функциональным элементом M22-SWD-R
Функция			для подключения к SmartWire-DT
графические условные обозначения			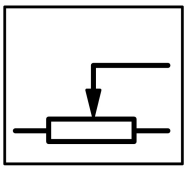
Класс защиты			IP65
рамка			Рамка Titan
Подключение к SmartWire-DT			да
Применяемое для			M22-SWD-R

Технические характеристики

Общая информация

Стандарты и предписания			IEC/EN 60947
Стойкость к климатическим воздействиям			Влажный нагрев, постоянный, в соответствии с IEC 60068-2-78 Влажный нагрев, циклический, в соответствии с IEC 60068-2-30
Класс защиты			IP65
Температура окружающей среды			
разомкнут		°C	-30 - +70
Хранение		°C	- 40 - + 70
установочное положение			любая
Удароустойчивость		g	15 Длительность ударного воздействия 11 мс Полусинус согл. IEC 60068-2-27

Bauartnachweis nach IEC/EN 61439

Технические характеристики для подтверждения типа конструкции			
Мин. рабочая температура		°C	-30
Макс. рабочая температура		°C	70

Технические характеристики согласно ETIM 6.0

Low-voltage industrial components (EG000017) / Potentiometer for control circuit devices (EC001027)			
Electric engineering, automation, process control engineering / Low-voltage switch technology / Command and alarm device / Potentiometer for command devices (ecl@ss8.1-27-37-12-27 [AKF045011])			
Resistance		Ohm	0
Power consumption		W	0
Hole diameter		mm	22
Degree of protection (IP)			IP66

Апробации

UL File No.	E29184
UL Category Control No.	NKCR
CSA File No.	2324643
CSA Class No.	3211-07
North America Certification	UL listed, CSA certified

Размеры

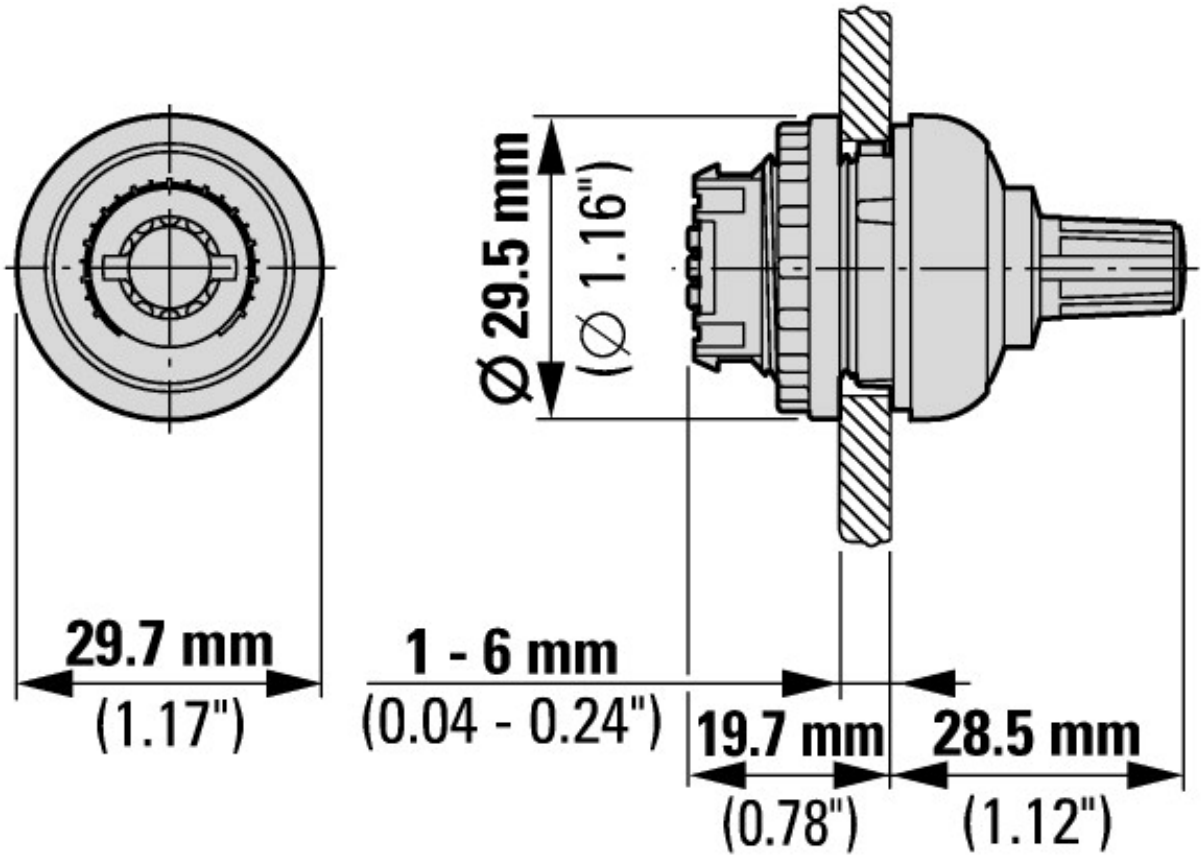

Дополнительная информация о продуктах (ссылки)

IL04716004Z (AWA1160-2511) SmartWire-Darwin: система RMQ-Titan	
IL04716004Z (AWA1160-2511) SmartWire-Darwin: система RMQ-Titan	ftp://ftp.moeller.net/DOCUMENTATION/AWA_INSTRUCTIONS/IL04716004Z2015_02.pdf
Руководство SmartWire-DT, абонент SWD IP20 MN05006001Z	
Handbuch SmartWire-DT, SWD-Teilnehmer IP20 MN05006001Z - Deutsch	ftp://ftp.moeller.net/DOCUMENTATION/AWB_MANUALS/MN05006001Z_DE.pdf
SmartWire-DT manual, SWD module IP20 MN05006001Z - English	ftp://ftp.moeller.net/DOCUMENTATION/AWB_MANUALS/MN05006001Z_EN.pdf
Manuale SmartWire-DT, modulo SWD IP20 MN05006001Z - italiano	ftp://ftp.moeller.net/DOCUMENTATION/AWB_MANUALS/MN05006001Z_IT.pdf
MN05006002Z (AWB2723-1617) SmartWire-DT, система	
MN05006002Z (AWB2723-1617) SmartWire-DT, Das System - Deutsch	ftp://ftp.moeller.net/DOCUMENTATION/AWB_MANUALS/MN05006002Z_DE.pdf
MN05006002Z (AWB2723-1617) SmartWire-DT, The system - English	ftp://ftp.moeller.net/DOCUMENTATION/AWB_MANUALS/MN05006002Z_EN.pdf
MN05006002Z (AWB2723-1617) SmartWire-DT, il sistema - italiano	ftp://ftp.moeller.net/DOCUMENTATION/AWB_MANUALS/MN05006002Z_IT.pdf

© 11/2012 by Eaton Industries GmbH