Модуль **BMD**

Описание

>Для защиты от перенапряжения, неправильной полярности и т.д.
>Имеет светодиод
>Установка в монтажной колодке

Информация для заказа

BMD - □ □ □

Описание
L :Светодиод
LDD: Светодиод + Диод
RC: RC цепь
Варистор + Светодиод
M: Варистор
D: Диод

Полярность
Пусто: A1 - , A2 +
1: A1 + , A2 -

Напряжение
Согласно нижеприведенным схемам

Размеры и схемы (мм)

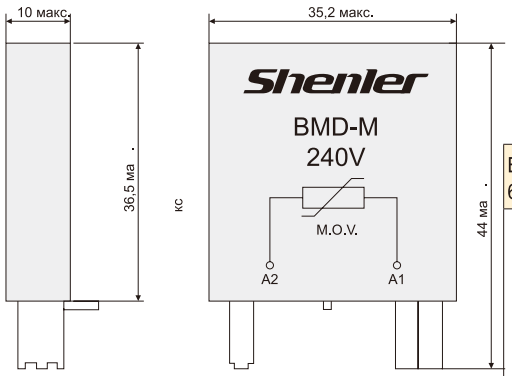

BMD-L 6-24BAC/DC	BMD-L1 6-24BAC/DC	BMD-L 110-240BAC/DC	BMD-L1 110-240BAC/DC	BMD-LDD 6-24BDC
кс L.E.D A2 A1	A2 A1	L.E.D A2 A1	A2 A1	A2 A1
AC/DC цепь + LED	AC/DC цепь + LED	AC/DC цепь + LED	AC/DC цепь + LED	DC цепь + LED + Диод

BMD-LDD1 6-24BDC	BMD-LDD 110В/240BDC	BMD-LDD1 110В/240BDC	BMD-D 6-250BDC	BMD-D1 6-250BDC	BMD-ML 24BAC/DC	BMD-ML1 24BAC/DC	BMD-ML 120BAC/DC
A2 A1	A2 A1	A2 A1	A2 A1	A2 A1	A2 A1	A2 A1	A2 A1
DC цепь + LED + Диод	DC цепь + LED + Диод	DC цепь + LED + Диод	DC цепь + Диод	DC цепь + Диод	AC/DC цепь+LED +Варистор	AC/DC цепь + LED +Варистор	AC/DC цепь + LED +Варистор

BMD-ML1 120BAC/DC	BMD-ML 240BAC/DC	BMD-ML1 240BAC/DC	BMD-RC 6-24BAC/DC	BMD-RC 110В/240BAC/DC	BMD-M 24BAC/DC	BMD-M 120BAC/DC	BMD-M 240BAC/DC
A2 A1	A2 A1	A2 A1	A2 A1	A2 A1	A2 A1	A2 A1	A2 A1
AC/DC цепь + LED +Варистор	AC/DC цепь + LED +Варистор	AC/DC цепь + LED +Варистор	AC/DC цепь + RC	AC/DC цепь + RC	AC/DC цепь + Варистор	AC/DC цепь + Варистор	AC/DC цепь + Варистор