Оболочка для трансформатора, IP23, ГхВхШ = 254x203x231 мм

Тип	**+IP23/04**
Каталог №	**226100**
Eaton Каталог №	**-**

Программа поставок

Ассортимент			Дополнительное оснащение
Принадлежности			Корпус IP23
Применяемое для			STZ1,6 … STZ2,0
Cu factor 0,00			

Технические характеристики

Общая информация

Температура окружающей среды			-25 - 40

Характеристики

Класс изоляции			B/F
Раздельные обмотки			●
Номинальная продолжительность включения		% продолжительность включения	100

электрические параметры

Примечание			На значения потерь холостого хода, потерь при коротком замыкании, напряжения короткого замыкания и коэффициента полезного действия распространяется правило: все данные относятся к температуре 20 °C

Bauartnachweis nach IEC/EN 61439

Технические характеристики для подтверждения типа конструкции			
Мин. рабочая температура		°C	-25
Макс. рабочая температура		°C	40

Технические характеристики согласно ETIM 6.0

Low-voltage industrial components (EG000017) / Empty enclosure for switchgear (EC000712)

Electric engineering, automation, process control engineering / Low-voltage switch technology / Component for low-voltage switching technology / Empty housing for switch devices (ecl@ss8.1-27-37-13-01 [AKN343011])

Material housing			Steel
Width		mm	254
Height		mm	231
Depth		mm	203
With transparent cover			No
Suitable for emergency stop			No
Model			Built-in
Degree of protection (IP)			IP23

Размеры

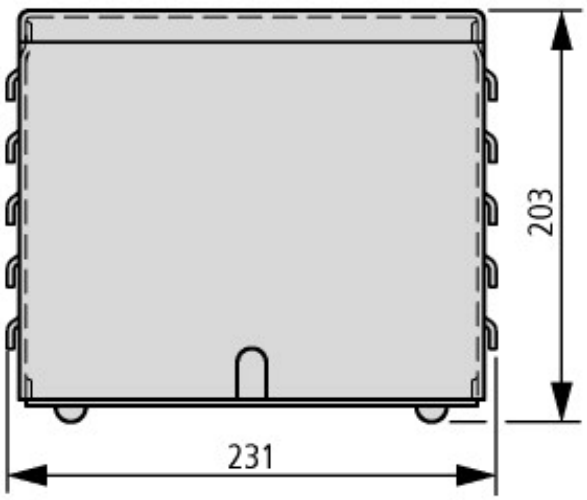

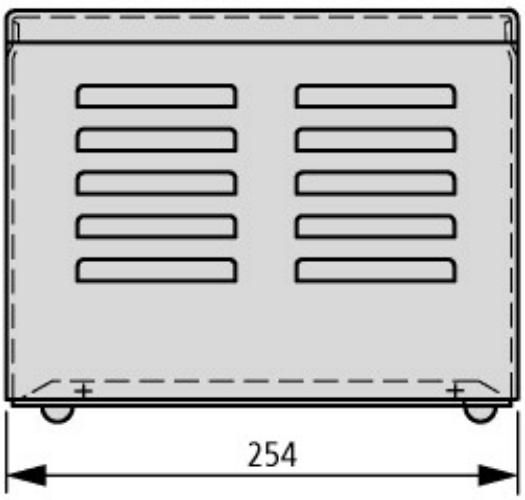

Дополнительная информация о продуктах (ссылки)

AWA1210-2295 Шинный соединитель трехфазного тока	
AWA1210-2295 Шинный соединитель трехфазного тока	ftp://ftp.moeller.net/DOCUMENTATION/AWA_INSTRUCTIONS/22950506.pdf

© 11/2012 by Eaton Industries GmbH